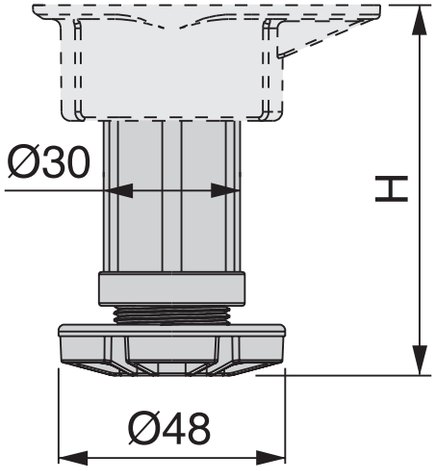
Ø30
H
Ø48