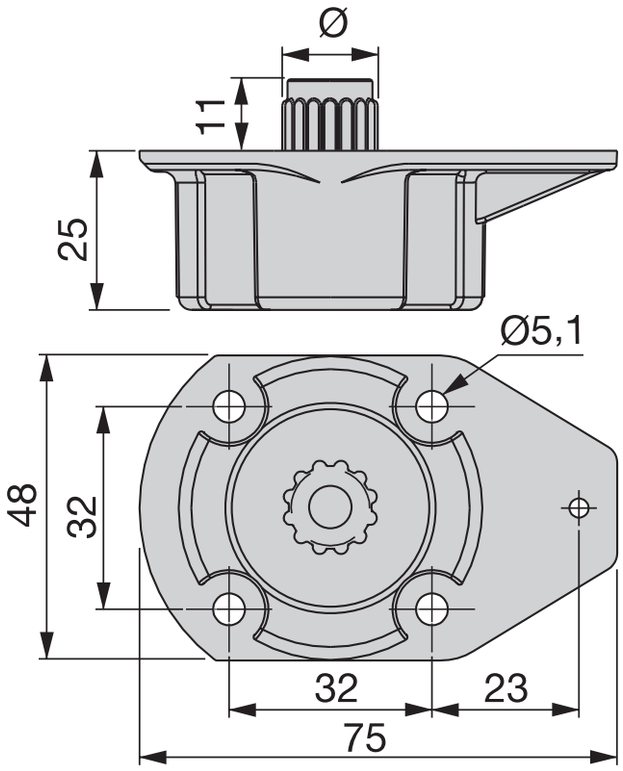
Ø
11
25
Ø5,1
48
32
32
23
75