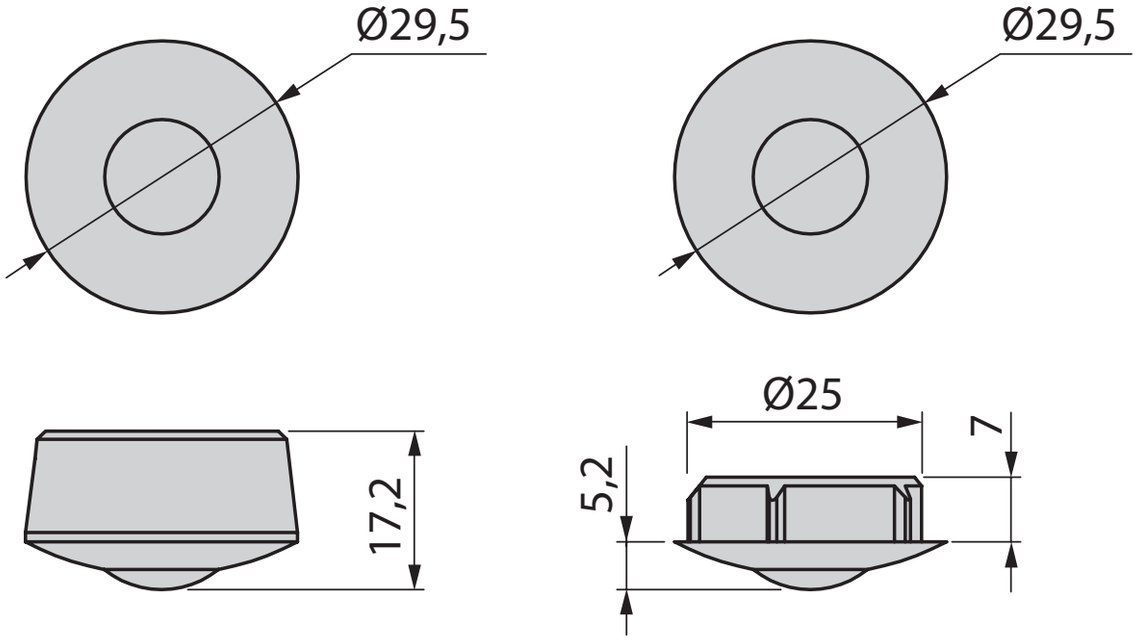
Ø29,5
Ø29,5
17,2
Ø25
7
5,2