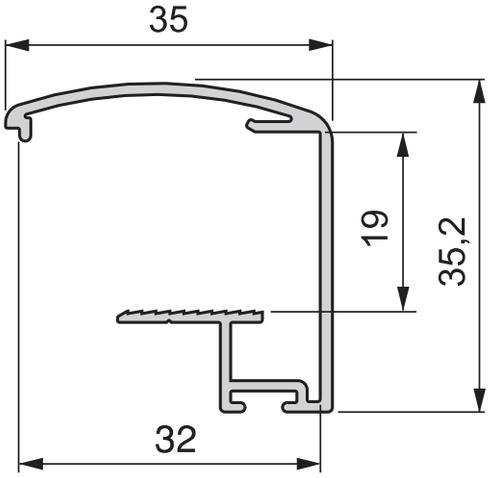
35
19
35,2
32