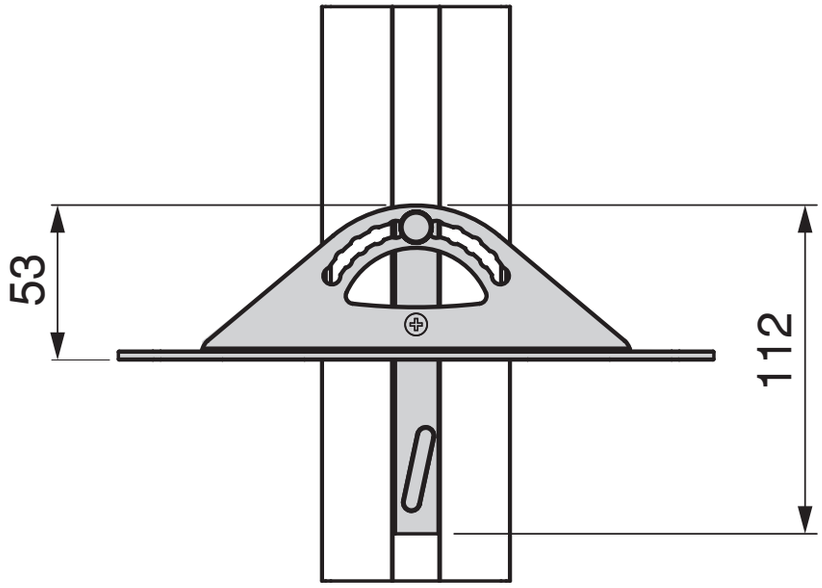
53
112

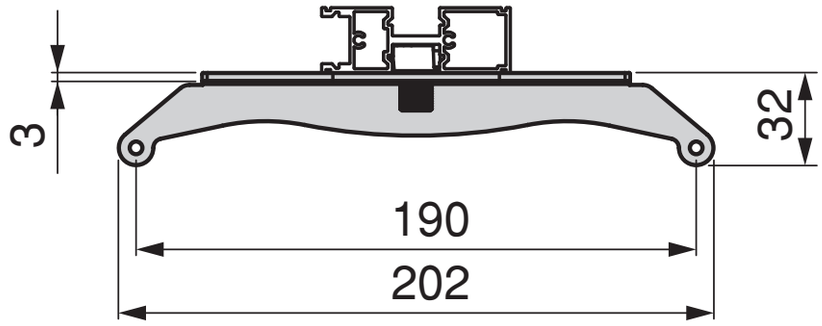
3
32
190
202