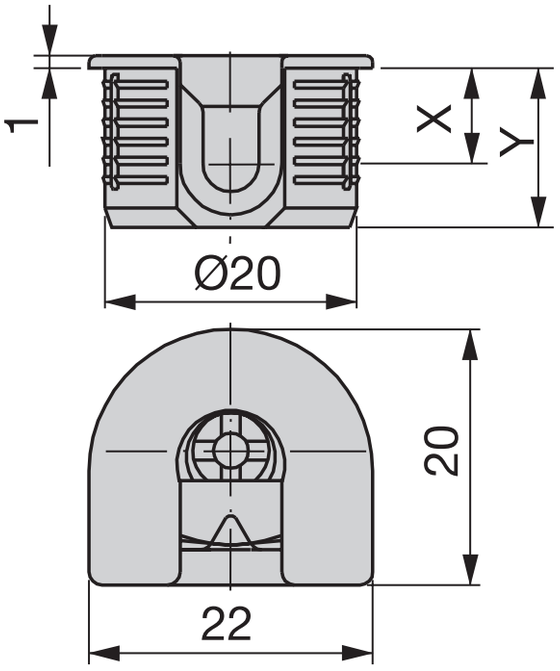
1
X
Y
Ø20
20
22